Противопомеховая навигационная система (индекс “ГАЛС-М2”)

A23

Мы комбинируем лучшие инженерные идеи и передовые технологии, изобретая будущее, нас не интересуют мнения дилетантов

Изделие “ГАЛС-М2” предназначено для определения угла курса (режим гирокомпаса), углов крена и тангажа, вычисления текущих координат и скорости в условиях применения средств радиоэлектронной борьбы, определения и выдачи параметров навигации и ориентации в радиоэлектронное оборудование воздушного, наземного и морского базирования.

Изделие ‘ГАЛС-М2” содержит инерциально-измерительный блок на базе трех акселерометров и трех волоконно-оптических гироскопов, адаптивную антенную решетку с встроенным высокоточным приемником глобальных навигационных спутниковых систем (ГНСС) с различными литерами частот, которые относятся к коммерческой тайне ООО “А23” на основании Федерального закона от 29.06.2004 года № 98-ФЗ «О коммерческой тайне». Комбинация литер частот ГНСС устанавливается в изделие “ГАЛС-М2” производителем самостоятельно без предварительного уведомления Заказчика.

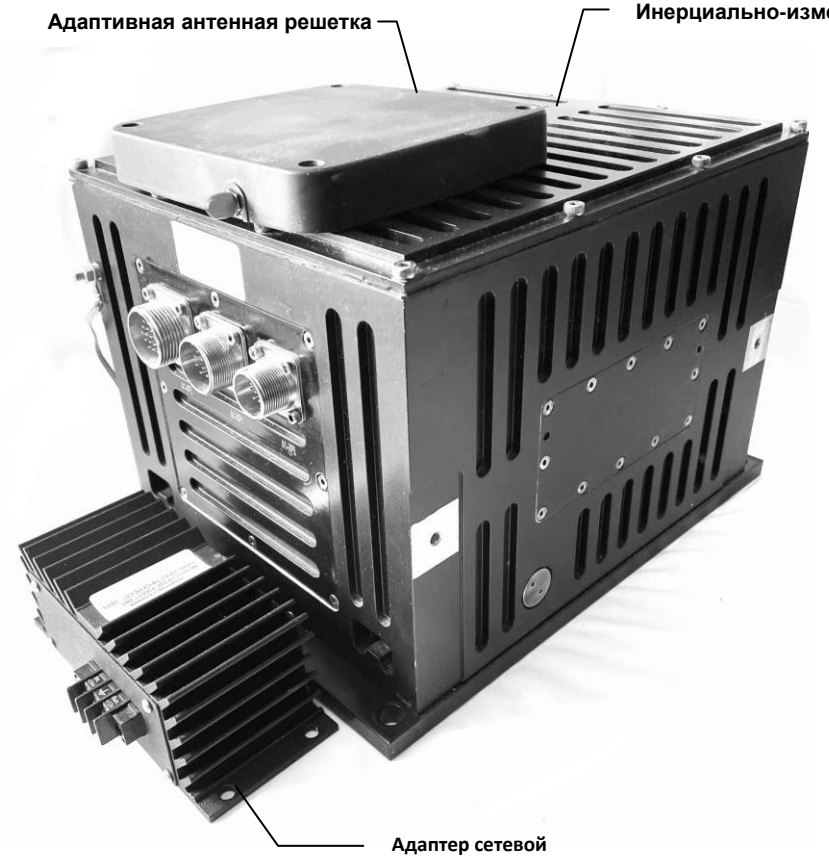

Рис.1. Общий вид изделия

Основные тактико-технические характеристики

№	Наименование	Значение
	Инерциально-измерительный блок (ИИБ)	
1	Время выдачи измеренного угла курса, мин.	40
2	Время выдачи измеренного угла курса с точностью 1 град, мин.	26
3	Точность (СКО*) угла крена и тангажа, угл. град. [*Среднеквадратическое отклонение - СКО]	±0,03
4	Точность (СКО) начального угла курса, угл. град.	±0,04
5	Точность (СКО) удержания угла курса в режиме «навигация» (за 1 час работы), угл. град.	±0,03
6	Точность (СКО) выдачи ускорения по оси X, ускорения по оси Y, ускорения по оси Z, м/с²	±0,003
7	Точность (СКО) выдачи угловой скорости по оси X, по оси Y, по оси Z, угл. град/с	±0,001
8	Точность (СКО) определения текущих географических координат (широты и долготы) местоположения транспортного средства (ТС) в режимах навигации ААР/ИИБ, м	1.5
9	Точность (СКО) определения приращения текущих географических координат местоположения ТС в режиме навигации ИИБ/ДИСС/одометр (величины пройденного пути за один час работы системы), %	0,2
10	Диапазон измеряемой угловой скорости, град/с	± 100
11	Интерфейс	RS-232
12	Рабочие температуры, °С	от -40 до +85
13	Габариты (длина х ширина х высота), мм	262,3 х 180 х 218
14	Электропитание, В	24
15	Потребляемая мощность, Вт	25
16	Масса, кг	15
	Адаптивная антенная решетка (ААР)	
17	Принимаемый и защищаемый диапазон сигналов ГНСС, МГц	1164 - 1610
18	Количество антенных элементов ААР, ед.	4
19	Помехоустойчивость, дБ	90
20	Точность решения навигационной задачи (по координатам/ по высоте), м	2,5 / 3
21	Количество подавляемых помех	3
22	Интерфейс	RS-232
23	Протокол выдачи навигационных данных в ИИБ	NMEA-0183
24	Рабочие температуры, °С	от -40ºС до +65°С
25	Габариты (с радиатором охлаждения), мм	134 х 134 х 30
26	Электропитание, В	12
27	Масса, г	550 ± 10

**** Представленная техническая информация носит справочный характер и не предназначена для использования в конструкторской документации.***

Информация для заказа:
Изделие “ГАЛС-М2” ПРЦЛ.461524.100

Изделие выпускается с приемкой ОТК. Технические характеристики,габаритные чертежи, выписка из РЭ и ТУ на изделия высылаются юридическим лицам в рамках выполнения государственного оборонного заказа при предоставлении выписки договора с заказчиком.

На основании п. 5.11 ГОСТ РВ 15.307-2002: "Если поставку изделий осуществляют без приемки ВП, то с письменного разрешения заказчика или в соответствии с условиями контракта на поставку приемо-сдаточные испытания и приемку осуществляет ОТК изготовителя. В этом случае предъявительские испытания в порядке, установленном в приложении В, проводит подразделение изготовителя, предъявляющее изделия (партии продукции) ОТК для проведения им приемо-сдаточных испытаний".

Противопомеховая навигационная система (индекс “ГАЛС-М2”)

Мы комбинируем лучшие инженерные идеи и передовые технологии, изобретая будущее, нас не интересуют мнения дилетантов

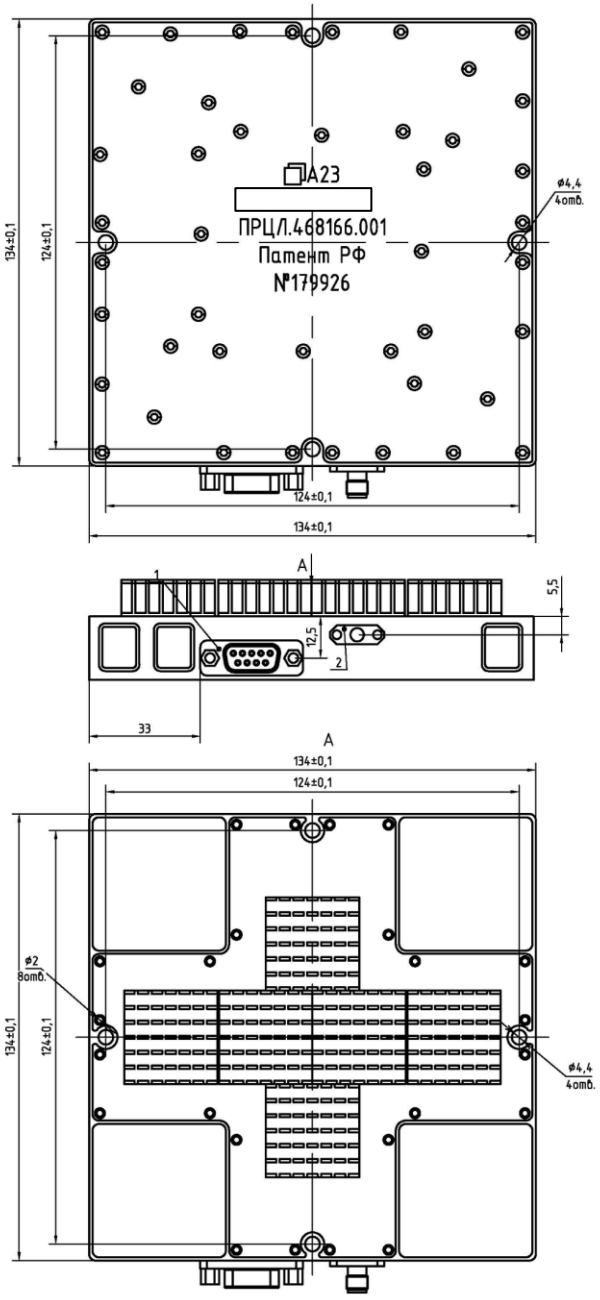

Рис.2. Габаритный чертеж адаптивной антенной решетки

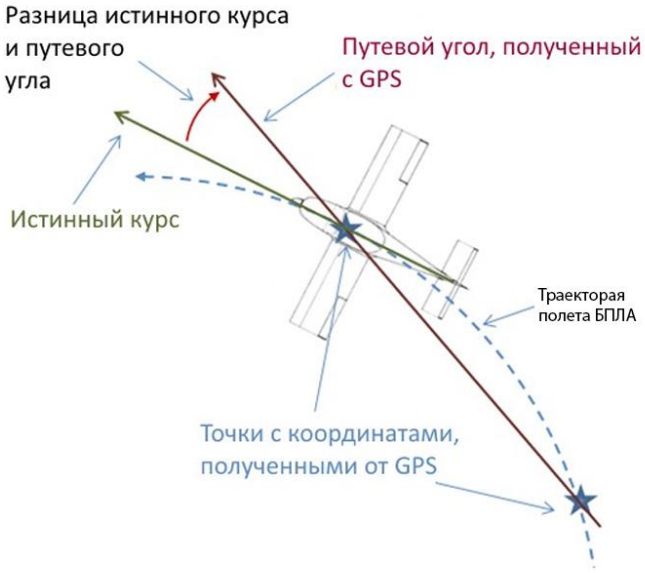

Изделие обеспечивает следующие виды работы:

Прием и обработка сигналов от глобальных навигационных спутниковых систем (ГНСС) в условиях работы средств РЭБ;
Автоматическое определение координат и высоты местоположения, углов курса, крена и тангажа объектов на стоянке и в движении при работе средств РЭБ;
Автоматическое определение ускорения объекта по осям X,Y,Z в м/с²;
Автоматическое определение угловой скорости объекта по осям X,Y,Z в угл. град/с;
Выдача в радиоэлектронное оборудование измеренных значений параметров навигации и ориентации.

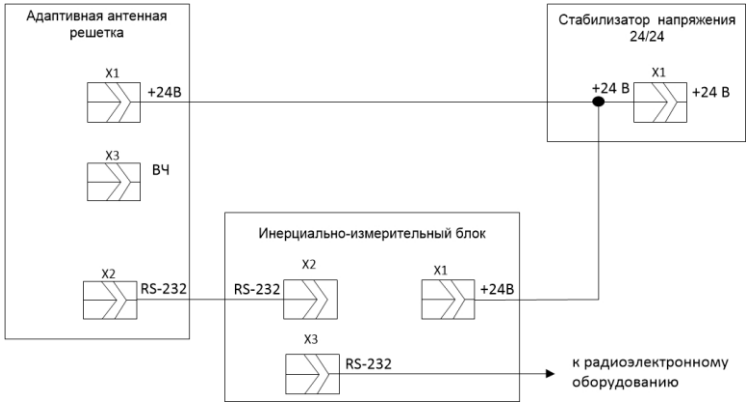

Рис.4. Схема соединения ГАЛС-М2

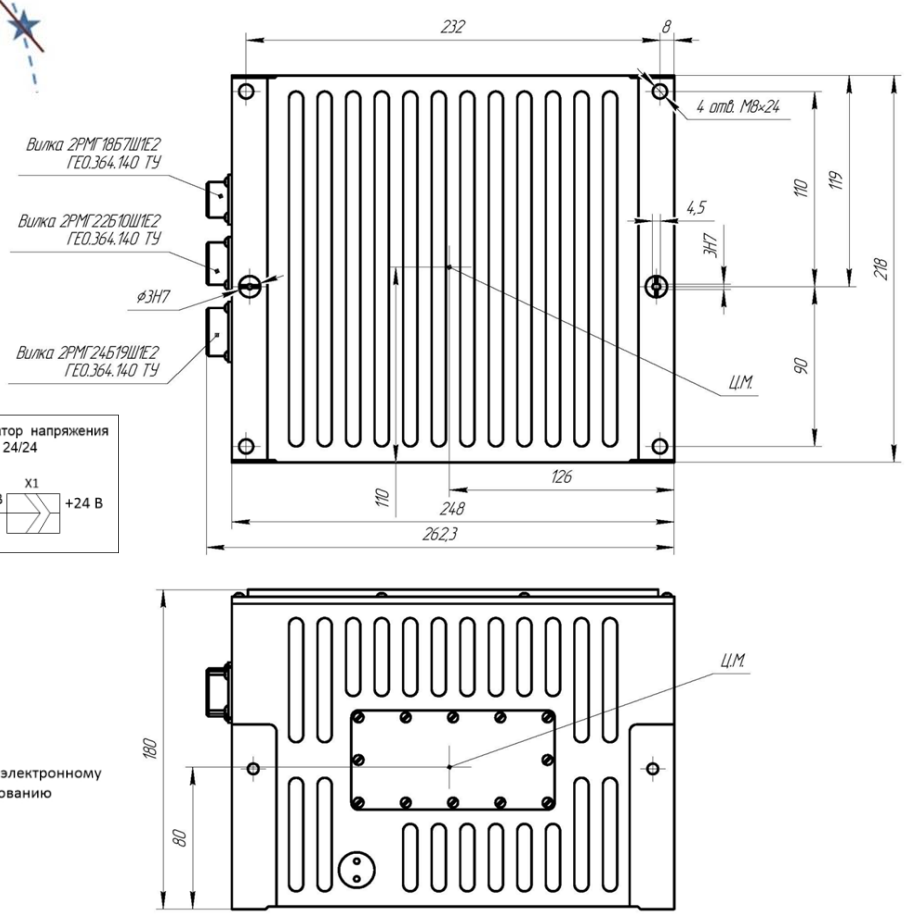

Рис.3. Габаритный чертеж инерциально-измерительного блока