Авиационный инерциально-навигационный модуль (индекс АИМ-1М)

Мы комбинируем лучшие инженерные идеи и передовые технологии, изобретая будущее, нас не интересуют мнения дилетантов

Авиационный инерциально-навигационный модуль (индекс АИМ-1М) предназначен для высокоточного определения навигационных данных от глобальных навигационных спутниковых систем, измерения угла магнитного курса, углов крена, тангажа и путевого угла, определения высоты полета, передачи данных в автопилот беспилотных летательных аппаратов,наземных и морских транспортных средств.

Основные технические характеристики

Принимаемый диапазон навигационных сигналов:
GLONASS L1/L2/L3 + GPS L1/L2/L5 + BDS B1I/B2I/B3I/B1C/B2a/B2b + GALILEO E1/ E5a/E5b/E6 + QZSS L1/L2/l5/L6 + IRNSS L5
Точность решения навигационной задачи (3δ):
по координатам – 1,5 м; по высоте – 2,5 м
Скорость/Высота применения: 515 м/с / 18 000 м
Диапазон измерения угловой скорости: ± 2000 град./с
Диапазон измерения магнитного поля: ± 2 Гаусс
Диапазон измерения барометра: от 300 до 1100 гПа
Диапазон измерения углов крена: ± 180 град
Диапазон измерения углов тангажа: ± 90 град
Точность углов крена и тангажа (σ): 0,4 град.
Точность магнитного курса: 0,5 град
Интерфейс: UART / USB
Масса: 43,3 г
Габаритные размеры: 86,4 x 25,5 x 17 мм
Напряжение питания: +5 В
Потребляемая мощность: 0,5 Вт
Рабочая температура: - 40º С до + 71º С
Температура хранения:- 55º С До + 85º С

Принимаемый диапазон навигационных сигналов *

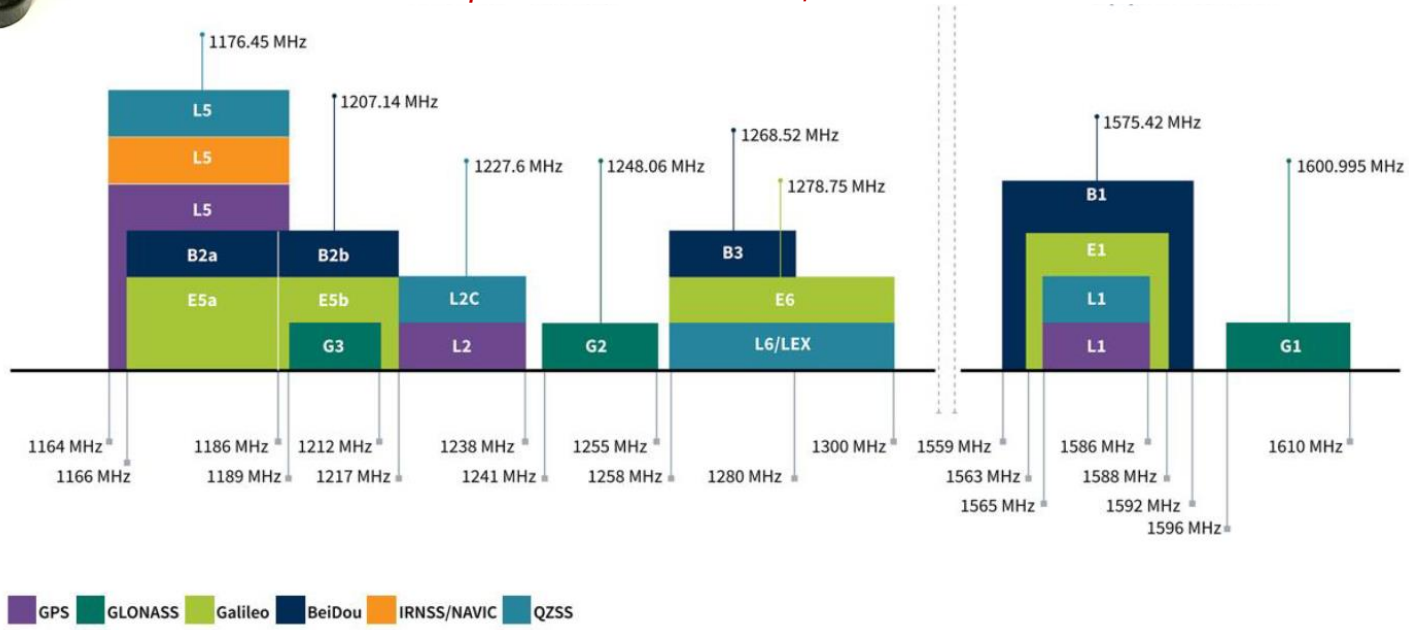

Информация для заказа: Изделие "АИМ-1М" ПРЦЛ.402131.001

Преимущества:
- работа со всеми существующими глобальными навигационными спутниковыми системами и, как следствие, позволяет иметь высокую точность определения координат;
- встроенный высокоточный микромеханический баровысотомер для определения высоты полета, исходя из разницы атмосферного давления на разных высотах;
- встроенный трехосный магнитометр для определения магнитного курса

www.rimco.ru / +7 495 506 3252 / ООО А23, Москва

Авиационный инерциально-навигационный модуль (индекс АИМ-1М)

Мы комбинируем лучшие инженерные идеи и передовые технологии, изобретая будущее, нас не интересуют мнения дилетантов

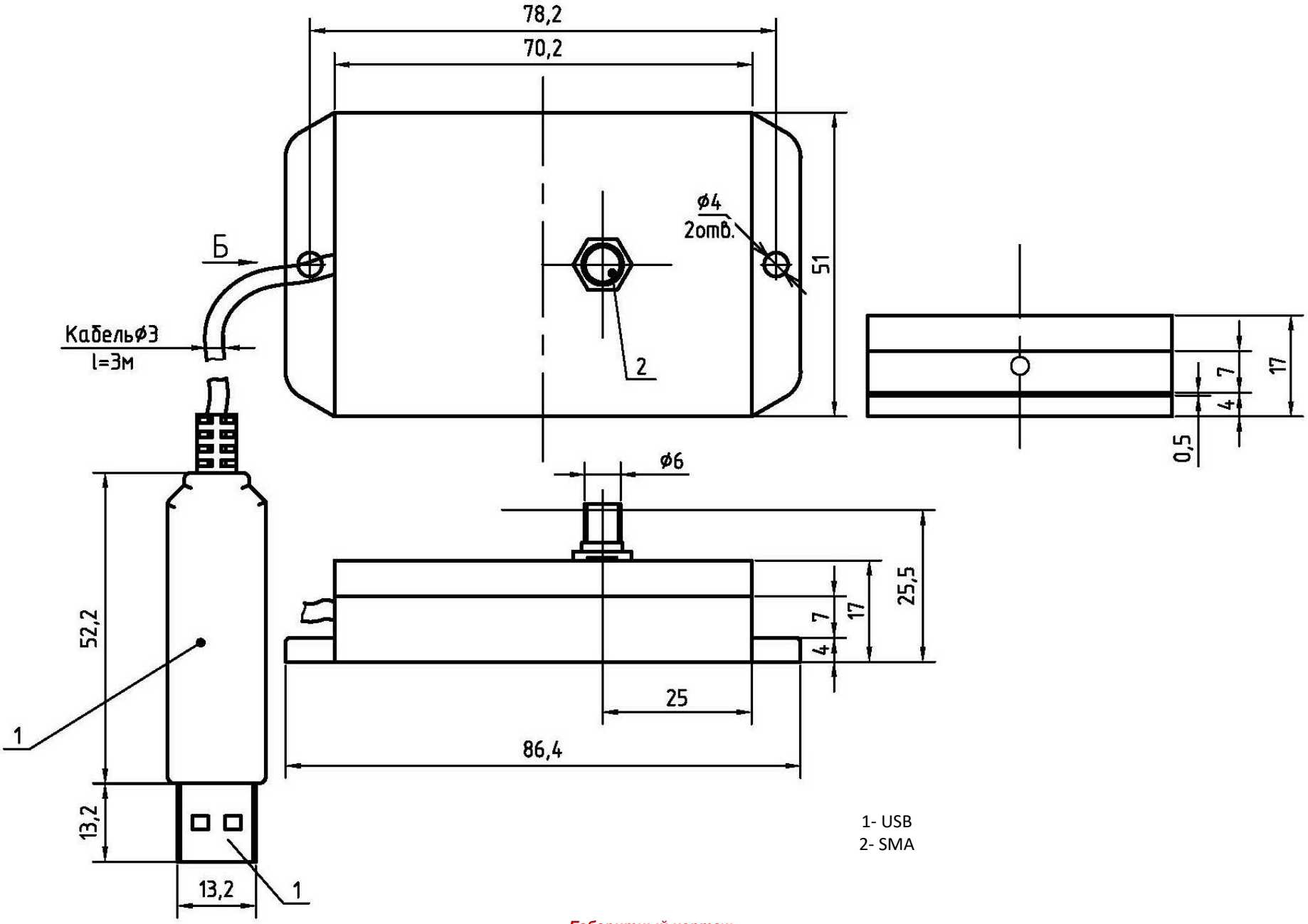

1- USB
2- SMA

Габаритный чертеж