Противопомеховая аппаратура спутниковой навигации (индекс “СТЕНА-Е8”)

Мы комбинируем лучшие инженерные идеи и передовые технологии, изобретая будущее, нас не интересуют мнения дилетантов

Противопомеховая аппаратура спутниковой навигации (индекс Стена-Е8) предназначена для приема и защиты от преднамеренных помех средств радиоэлектронной борьбы сигналов глобальных навигационных спутниковых систем (ГНСС), высокоточного определения навигационных данных и передачи их в радиоэлектронное оборудование воздушного, наземного и морского базирования.

Изделие ‘Стена-Е8” изготавливается с различными литерами частот ГНСС (Рис.2), которые относятся к коммерческой тайне ООО “А23” на основании Федерального закона от 29.06.2004 года № 98-ФЗ «О коммерческой тайне». Комбинация литер частот ГНСС (Рис.2) устанавливается в изделие “Стена-Е8” производителем самостоятельно без предварительного уведомления Заказчика. На основании п. 5.11 ГОСТ РВ 15.307-2002: "Если поставку изделий осуществляют без приемки ВП, то с письменного разрешения заказчика или в соответствии с условиями контракта на поставку приемо-сдаточные испытания и приемку осуществляет ОТК изготовителя. В этом случае предъявительские испытания в порядке, установленном в приложении В, проводит подразделение изготовителя, предъявляющее изделия (партии продукции) ОТК для проведения им приемо- сдаточных испытаний".

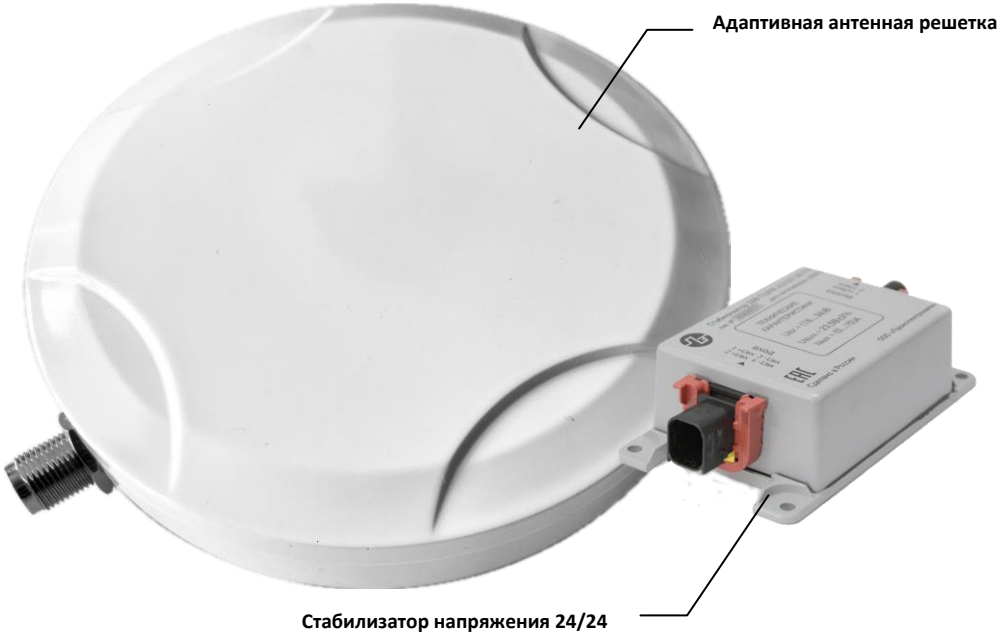

Рис. 1. Общий вид изделия СТЕНА-Е8

Изделие выпускается в вариантах исполнения:
Изделие “СТЕНА-Е8” ПРЦЛ.468166.008
- адаптивная антенная решетка ПРЦЛ.468166.018
- стабилизатор напряжения 24/24 ПРЦЛ.468166.019

Изделие “СТЕНА-Е8” Исп.2 ПРЦЛ.468166.008-02
- адаптивная антенная решетка ПРЦЛ.468166.018
-стабилизатор напряжения 24/24 ПРЦЛ.468166.019
- преобразователь интерфейса ПРЦЛ.468166.020

Изделие “СТЕНА-Е8” Исп.3 ПРЦЛ.468166.008-03
- адаптивная антенная решетка ПРЦЛ.468166.018
-стабилизатор напряжения 24/24 ПРЦЛ.468166.019
- преобразователь интерфейса ПРЦЛ.468166.020
- блок управления и навигации

Изделие имеет адаптивную антенную решетку (ААР) из 8 антенных элементов, которые позволяют изделию работать в условиях использования 7 (семи) средств РЭБ и высокоточный ГНСС приемник работающий со всеми литерами частот ГНСС (Рис.2). Имея небольшие массогабаритные характеристики, изделие имеет помехоустойчивость (J/S) более 100 дБ. Чем больше количество антенных элементов содержит ААР, тем больше количество помех возможно нейтрализовать, тем выше будет помехозащищенность системы спутниковой навигации.

© ООО “А23”, Москва / www.rimco.ru

Основные технические характеристики *

Адаптивная антенная решетка
Принимаемый и защищаемый диапазон навигационных сигналов ГНСС: 1164 - 1610 МГц;
Адаптивная антенная решетка (количество элементов): 8;
Помехоустойчивость: не менее 100 дБ;
Максимальное количество одновременно подавляемых помех: 7;
Максимальное количество одновременно принимаемых литер частот ГНСС: 10;
Точность решения навигационной задачи (3δ): по координатам – 2,5 м; по высоте – 3,0 м;
Скорость/Высота применения: 515 м/с / 18 000 м
Напряжение питания: +24 В;
Потребляемая мощность: 25 Вт;
Интерфейс: RS-232
Протокол передачи навигационных данных: NMEA 0183;
Разъемы: 2xSMA + PC10TB;
Рабочая температура: - 45º С до + 85º С (опция -60º С до + 85º С);
Масса: 2500 грамм;
Габаритные размеры: Ø 230 x 50 мм

Стабилизатор напряжения
Входное напряжение: от 18 до 36 В;
Выходное напряжение: 23,5 ± 2% В;
Габаритные размеры: 150 x 87 x 45 мм
Масса: 1000 грамм;
Габаритные размеры: 150 x 87 x 45 мм

Преобразователь интерфейса
Интерфейсы: RS232/485/Ethernet
Сетевые протоколы: IP, TCP, UDP, DHCP, DNS, HTTP, ARP, ICMP, httpd-клиент
Рабочие температуры: от -40ºС до +65°С
Масса: 400 г
Габаритные размеры: 80 x 62 x 24 мм

Внимание: ** Изделие выпускается с приемкой ОТК. Технические характеристики,габаритные чертежи, выписка из РЭ и ТУ на изделия высылаются юридическим лицам в рамках выполнения государственного оборонного заказа при предоставлении выписки договора с заказчиком.*

Рис.2 Литеры частот ГНСС приемника в ААР

Противопомеховая аппаратура спутниковой навигации (индекс “СТЕНА-Е8”)

Мы комбинируем лучшие инженерные идеи и передовые технологии, изобретая будущее, нас не интересуют мнения дилетантов

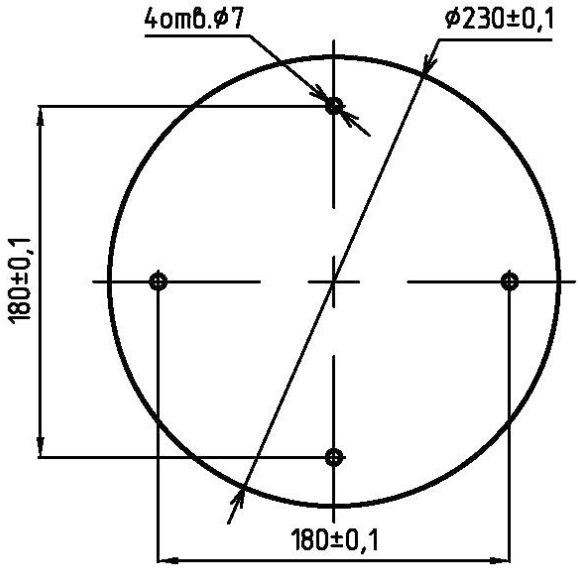

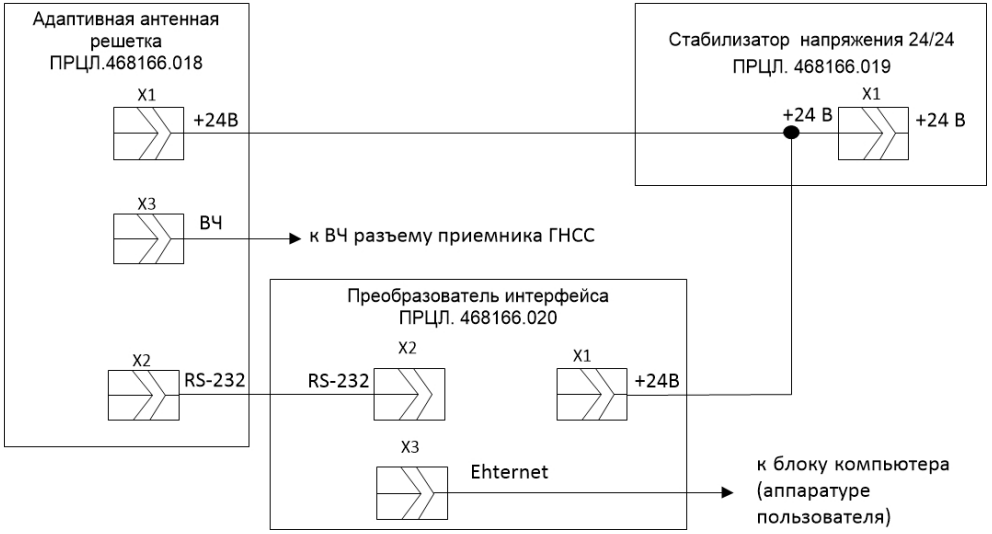

Рис.4. Схема соединений изделия СТЕНА-Е8 ПРЦЛ.468166.008-02

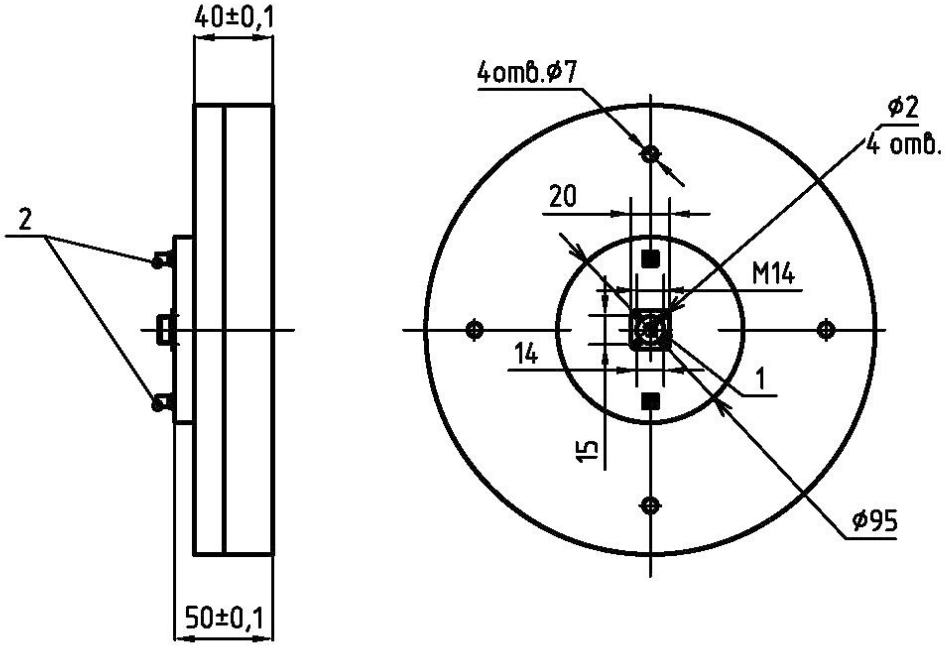

Рис.3. Габаритный чертеж адаптивной антенной решетки

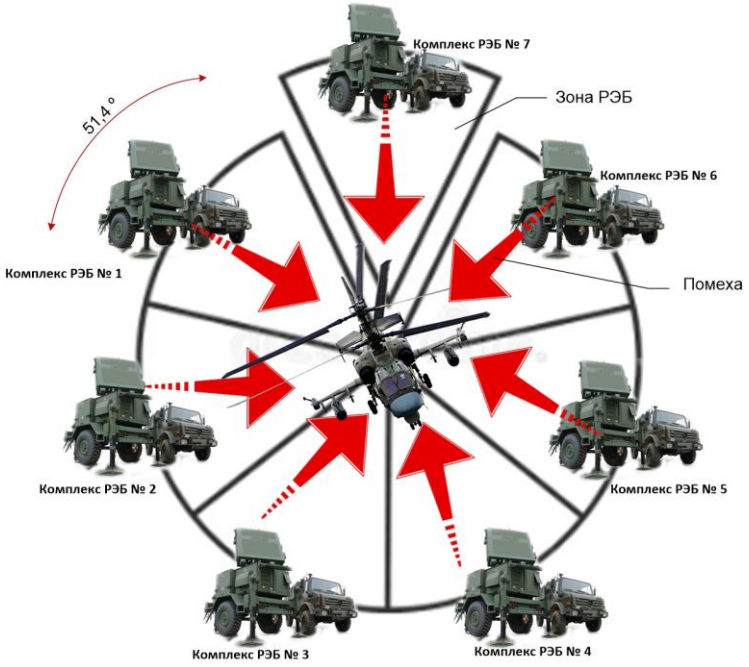

Рис.5. Обстановка средств РЭБ для оценки помехоустойчивости изделия СТЕНА-Е8

© ООО “А23”, Москва / www.rimco.ru

Противопомеховая аппаратура спутниковой навигации (индекс “СТЕНА-Е8”)

Мы комбинируем лучшие инженерные идеи и передовые технологии, изобретая будущее, нас не интересуют мнения дилетантов

Рис.6. Общий вид СТЕНА-Е8 исп.3 ПРЦЛ.468166.008-03

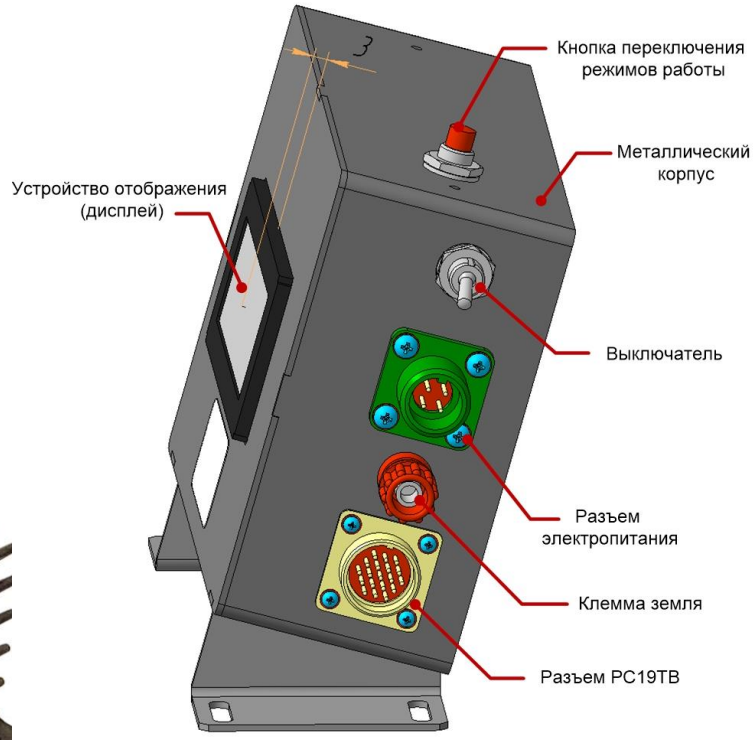

Рис.7. Блок управления и навигации (БУН) СТЕНА-Е8 исп.3 ПРЦЛ.468166.008-03

Рис.8. Информация на дисплеи БУН СТЕНА-Е8 исп.3 ПРЦЛ.468166.008-03

© ООО “А23”, Москва / www.rimco.ru